- Думата „dreame“ е съкращение от Dreame Technology Co., Ltd. и нейните дъщерни дружества в Китай. Тя представлява транслитерация на китайското име на компанията „追觅“, което означава стремеж към съвършенство във всяко начинание и отразява визията на компанията за непрестанно търсене, проучване и изследване в областта на технологиите.

- Dreame е съкращение от китайската компания Dreame Technology Co., Ltd. и нейните дъщерни дружества, което е фонетичен превод на китайското име на компанията „追觅“, отразяващо визията на компанията за непрекъснато преследване, проучване и търсене на технологични постижения.

- Думата „dreame“ е съкращение от Dreame Technology Co., Ltd. и нейните дъщерни дружества в Китай. Тя е транслитерация на китайското име „追觅“, което означава да се стремиш към съвършенство във всяко начинание и отразява визията на компанията за непрекъснато търсене, проучване и изследване в областта на технологиите.

За повече информация, моля посетете https://global.dreametech.com
Производител: Dreame Trading (Tianjin) Co., Ltd.
Адрес: Стая 2112-1-1, Южен район, Финансов и търговски център, № 6975 Yazhou Road, Dongjiang Bonded Port Area, Tianjin Pilot Free Trade Zone, Тиендзин, Китай
Тел.: +1 (866) 977-5177
Произведено в Китай

HHR27C-NA-A01

Dreame H13 Pro

Прахосмукачка за мокро и сухо почистване
Ръководство за употреба на

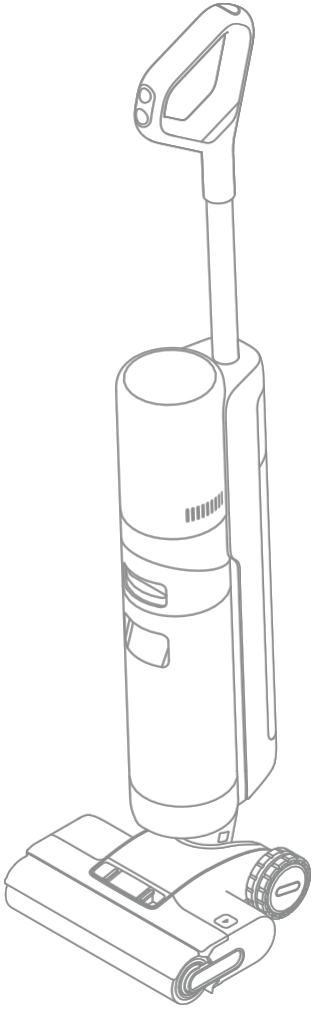

Илюстрациите в това ръководство са само за справка. Моля, съобразявайте се с действителния продукт.

DREAME

БЛАГОДАРИМ ВИ

ЗА ЗАКУПУВАНЕТО НА ТАЗИ МОКРА И СУХА ПРАХОСЪСЪЧКА DREAME.

Регистрация Бързо стартиране

Заповядайте да регистрирате акаунт в Dreame, като сканирате QR кода. Ще имате достъп до ръководството за употреба и специални оферти.

Този висококачествен продукт е проектиран за оптимална работа. Ако имате въпроси относно продукта, моля, свържете се с нас:
support.us@dreame.tech

Съдържание

EN Ръководство за употреба 01

CFR Ръководство за потребителя 18

AES Ръководство за потребителя 35

Моля, сканирайте QR кода за ръководството за употреба.

EN

Информация за безопасността

ВАЖНИ ИНСТРУКЦИИ ЗА БЕЗОПАСНОСТ

При използване на електроуред винаги трябва да се спазват основните предпазни мерки, включително следните:

ПРОЧЕТЕТЕ ВСИЧКИ ИНСТРУКЦИИ ПРЕДИ ИЗПОЛЗВАНЕ (НА ТОЗИ УРЕД). Неспазването на предупрежденията и инструкциите може да доведе до токов удар, пожар и/или сериозни наранявания.

ЗАПАЗЕТЕ ТЕЗИ ИНСТРУКЦИИ

Само за домашна употреба.

ПРЕДУПРЕЖДЕНИЕ За да намалите риска от пожар, токов удар или нараняване:

- Не използвайте на открито или върху мокри повърхности по време на зареждане.
- Не позволявайте да се използва като играчка. Необходимо е да се обръща специално внимание, когато се използва от или в близост до деца, домашни любимци или растения.
- Използвайте само както е описано в това ръководство. Използвайте само приставки, препоръчани от производителя.
- Не използвайте с повреден кабел или щепсел. Ако уредът не работи както трябва, е паднал, повреден, оставен на открито или изпуснат във вода, върнете го в сервизен център.
- Не дърпайте и не носете уреда за кабела, не използвайте кабела като дръжка, не затваряйте врата върху кабела и не прекарвайте кабела покрай остри ръбове или ъгли. Не прекарвайте уреда върху кабела. Дръжте кабела далеч от нагрети повърхности.
- Не изключвайте уреда, като дърпате кабела. За да го изключите, хванете щепсела, а не кабела.
- Не докосвайте зарядната станция, включително щепсела и клемите на зарядната станция, с мокри ръце.
- Не поставяйте никакви предмети в отворите. Не използвайте уреда, ако някой от отворите е запушен; пазете го от прах, мъх, коса и всичко, което може да намали въздушния поток.
- Дръжте косата, широките дрехи, пръстите и всички части на тялото далеч от отворите и движещите се части.
- Бъдете особено внимателни при почистване на стълби.
- Не използвайте уреда за почистване на запалими или горими течности, като бензин, нито го използвайте в помещения, където такива течности могат да се намират.
- Не събирайте нищо, което гори или пуши, като цигари, кибритени клечки или гореща пепел.
- За да намалите риска от възникване на пожар, не използвайте запалими или горими течности за почистване на пода.
- Не използвайте уреда без поставен резервоар за вода и/или филтър.
- Предотвратете нежелано включване. Уверете се, че превключвателят е в положение „изключено“, преди да вдигнете или пренесете уреда. Пренасянето на уреда с пръст върху превключвателя или включването на уред, чийто превключвател е в положение „включено“, може да доведе до инциденти.
- Презареждайте само с зарядната станция, посочена от производителя. Зарядна станция, която е подходяща за един тип уред, може да създаде риск от пожар, когато се използва с друг.
- При неправилна употреба от батерията може да изтече течност; избягвайте контакт с нея. При случаен контакт изплакнете с вода. Ако течността попадне в очите, потърсете допълнително медицинска помощ. Изтеклата от батерията течност може да причини дразнене или изгаряния.
- Не използвайте батериен пакет или уред, който е повреден или модифициран. Повредените или

Информация за безопасността

EN

модифицираните батерии могат да проявят непредсказуемо поведение, което да доведе до пожар, експлозия или риск от нараняване.

- Не излагайте акумулаторната батерия или уреда на огън или прекомерна температура. Излагането на огън или температура над 130 °C/266 °F може да доведе до експлозия.
- Спазвайте всички инструкции за зареждане и не зареждайте батерията или уреда извън температурния диапазон, посочен в инструкциите. Неправилното зареждане или зареждането при температури извън посочения диапазон може да повреди батерията и да увеличи риска от пожар.
- Позволете сервизното обслужване да се извършва от квалифициран техник, който използва само идентични резервни части. Това ще гарантира, че безопасността на уреда е запазена.
- Не модифицирайте и не се опитвайте да ремонтирате уреда или акумулаторната батерия, освен както е посочено в инструкциите за употреба и поддръжка.
- Винаги изключвайте уреда преди почистване и поддръжка.
- За да намалите риска от пожар и токов удар вследствие на повреда на вътрешни компоненти, използвайте само почистващ препарат dreame, предназначен за употреба с този уред. Вижте раздела „Почистващ препарат“ в това ръководство.
- Този уред съдържа батерии, които не могат да бъдат подменени.
- Уредът трябва да се съхранява, използва и зарежда само в температурен диапазон от 4 °C/39,2 °F до 40 °C/104 °F.
- Използвайте уредите само с конкретно определените за тях батерии. Използването на други батерии може да създаде риск от нараняване и пожар.
- Когато батерията не се използва, дръжте я далеч от други метални предмети, като кламери, монети, ключове, пирони, винтове или други малки метални предмети, които могат да създадат връзка между двата полюса. Късо съединение между полюсите на батерията може да доведе до изгаряния или пожар.
- Риск от нараняване. Четката може да се включи неочаквано. Дръжте превключвателя в изключено положение преди почистване или обслужване.

Внимание:

Това устройство отговаря на Част 15 от правилата на FCC / RSS (Standards for Radio Spectrum) на Канадската агенция за иновации, наука и икономическо развитие, за които не се изисква лиценз. Експлоатацията е обект на следните две условия: (1) това устройство не трябва да причинява вредни смущения. (2) това устройство трябва да приема всички получени смущения, включително смущения, които могат да причинят нежелана работа.

Промени или модификации, които не са изрично одобрени от страната, отговорна за съответствието, могат да анулират правото на потребителя да използва оборудването.

Това оборудване е тествано и е установено, че отговаря на ограниченията за цифрово устройство от клас Б, съгласно част 15 от правилата на FCC. Тези ограничения са предназначени да осигурят разумна защита срещу вредни смущения при инсталиране в жилищни помещения. Това оборудване генерира, използва и може да излъчва радиочестотна енергия и, ако не бъде инсталирано и използвано в съответствие с инструкциите, може да причини вредни смущения в радиовръзките. Въпреки това няма гаранция, че в конкретна инсталация няма да възникнат смущения. Ако това оборудване предизвика вредни смущения в приемането на радио- или телевизионни сигнали, което може да се установи чрез изключване и включване на оборудването, потребителят се насърчава да опита да коригира смущенията чрез едно или повече от следните действия.

⎓	Постоянен ток
~	Променлив ток

Общ преглед на продукта

Опаковъчен лист

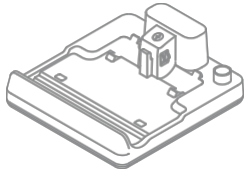

Зарядна станция

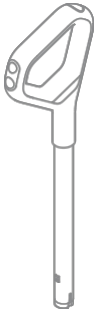

Дръжка

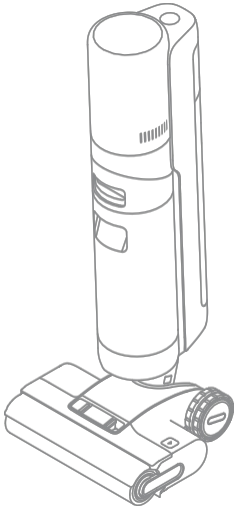

Основно тяло



Резервен филтър



Кошница за твърди отпадъци



Резервен ролков четка



Почистваща четка

Общ преглед на продукта

Практическа за мокро и сухо почистване

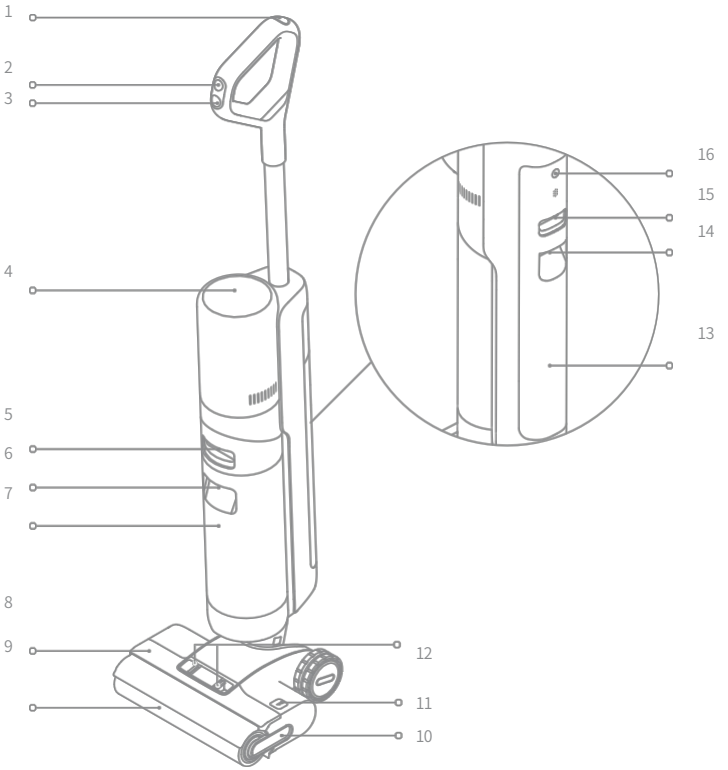

1. Бутон за самопочистване
2. Превключвател на режими
3. Превключвател за захранване
4. Дисплей
5. Бутон за отваряне на резервоара за отпадни води
6. Дръжка за резервоара за отработена вода
7. Резервоар за отработена вода
8. Капак на четката
9. Ролка с четка
10. Дръжка на четката
11. Бутон за освобождаване на валяка
12. Бутони за освобождаване на капака на четката
13. Ръкохватка за резервоар за чиста вода
14. Дръжка на резервоара за чиста вода
15. Бутон за освобождаване на резервоара за чиста вода
16. Бутон за гласови указания
    - Натиснете кратко, за да активирате гласовите указания или да регулирате силата на звука.
    - Натиснете и задръжте за 3 секунди, за да зададете езика. Натиснете , за да превключвате между езиците. Натиснете и задръжте, за да потвърдите избора.

Общ преглед на продукта

Зарядна станция

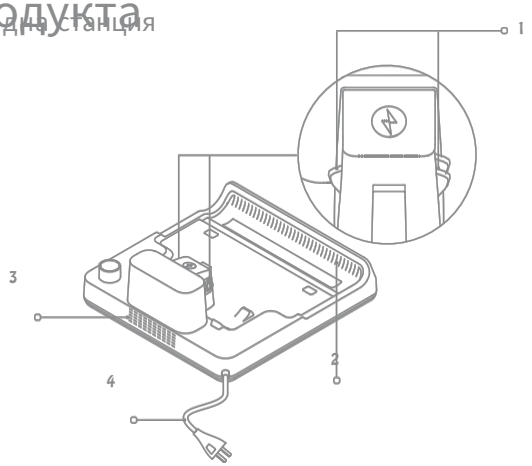

1. Контакти за зареждане
2. Изход за сушене на въздух
3. Вход за сушене на въздух
4. Захранващ кабел

Екран



1. Автоматичен режим
2. Режим на всмукване
3. Индикатор за зареждане
   - Мигащ оранжев: Ниво на батерията ≤ 20%
   - Мигащо зелено: Ниво на батерията > 20%
4. Режим на сушене
5. Турбо режим
6. Индикатор за ниско ниво на батерията
   - Постоянно оранжево: Ниво на батерията ≤ 20%
   - Постоянно зелено: Ниво на батерията > 20%
7. Ултра режим
8. Индикатор за концентрацията на прах

   Цветът на кривата се променя в реално време в зависимост от количеството прах.
9. Съобщения за грешки
   - Недостатъчно количество вода в резервоара за чиста вода
   - Резервоарът за отработена вода е пълен Запушена тръба
   - Заседнал четков валяк

Забележка: Ако уредът не работи правилно, на екрана ще се появи съобщение за грешка. Моля, вижте таблицата за отстраняване на неизправности, за да намерите решение.

Инсталиран

Eглобяване и разглобяване на дръжката

Поставете края на дръжката вертикално в отвора в горната част на уреда, както е показано, докато чуете щракване.

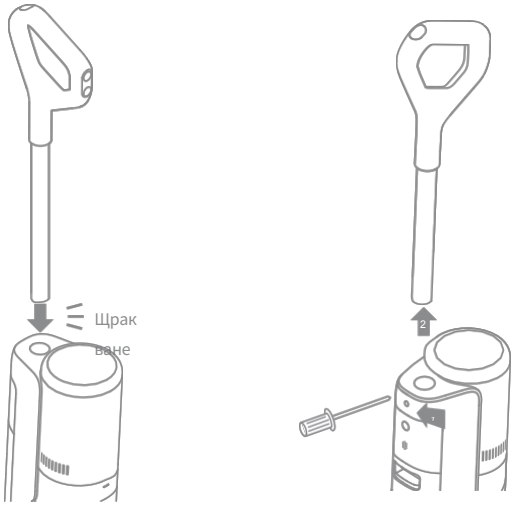

Забележка: За да разглобите уреда, натиснете контактите в отвора на задната страна на уреда с подходящ инструмент и едновременно с това издърпайте дръжката нагоре.

Монтиране на кошницата за твърди отпадъци

Извадете резервоара за отработена вода и повдигнете капака на резервоара, за да монтирате кошницата за филтриране на твърди отпадъци.

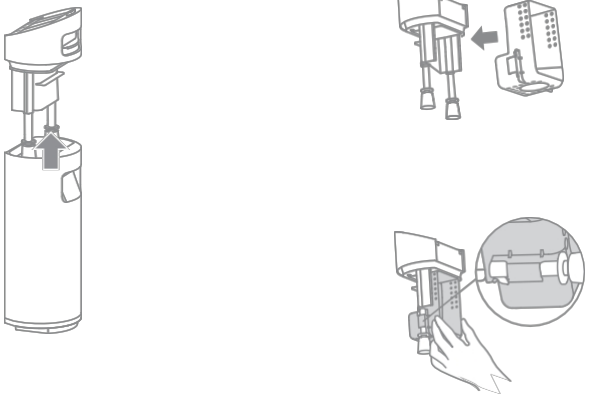

Забележка: Ако кошницата за твърди отпадъци не е монтирана, останалите функции могат да работят нормално, с изключение на това, че твърдите отпадъци не могат да бъдат отделени.

Зареждане

1. Поставете зарядната станция до стена на равна повърхност и я свържете към източник на електроенергия. Заредете уреда напълно преди първата употреба.
2. Поставете уреда върху зарядната станция. По време на зареждане числото на дисплея показва текущото ниво на батерията в проценти. Когато числото достигне 100, батерията е напълно заредена.

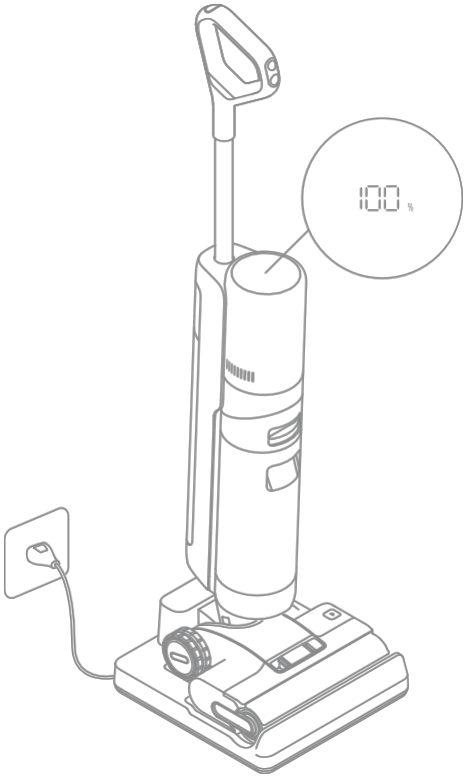

Забележка:

- Ако в рамките на 10 минути след пълното зареждане не се извърши никаква операция, прахосмукачката ще премине в режим на заспиване. Моля, рестартирайте уреда, ако трябва да го използвате.
- За да се удължи животът на батерията, тя продължава да се охлажда автоматично за около един час, след като сте използвали уреда за дълго време.

Как да използвате

Напълване на резервоара за чиста вода

Натиснете бутона за освобождаване на резервоара за чиста вода и издърпайте резервоара навън, за да го извадите. Свалете капака на резервоара за чиста вода и напълнете резервоара с чиста вода. Поставете резервоара за чиста вода на мястото му и се уверете, че е защракнал.

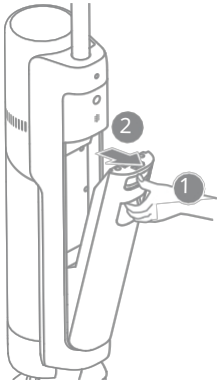

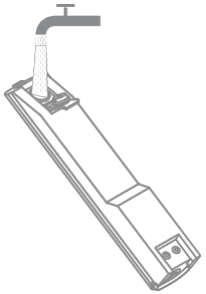

Добавяне на почистващ препарат

За по-добри резултати при почистването се препоръчва да добавите 10 мл препарат с капачката на бутилката в пълния резервоар за чиста вода, след което леко и равномерно разклатете за употреба.

Забележка: Не добавяйте никакви течности, освен официално одобрения почистващ препарат. Почистващият препарат може да бъде закупен от официалния онлайн магазин.

ПРЕДУПРЕЖДЕНИЕ: За да намалите риска от възникване на пожар и токов удар вследствие на повреда на вътрешни компоненти, използвайте само почистващата течност dreame AWH10, предназначена за употреба с уреда.

Започване на почистването

Натиснете леко капака на четката и наклонете уреда назад. Натиснете бутона за включване , за да започнете работа.

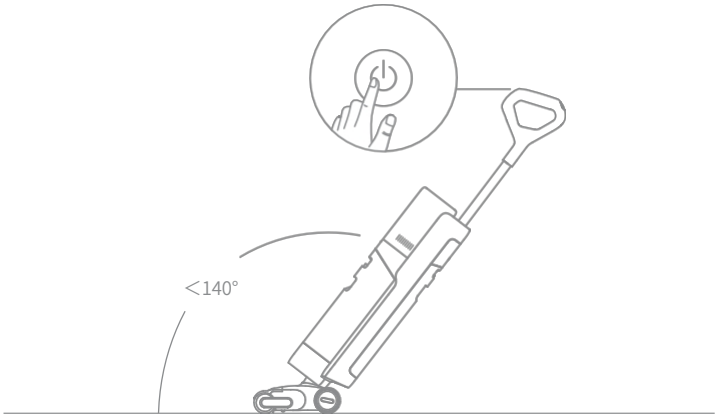

Как да използвате

Забележка:

- Не почиствайте с прахосмукачка никакви пенести течности.
- Ако уредът е в изправено положение по време на работа, текущата задача ще бъде прекъсната.
- Уредът е подходящ за почистване на подове, мрамор, плочки и други твърди повърхности.
- Моля, притискайте четката към пода при употреба. Не накланяйте уреда назад повече от 140°, за да предотвратите изтичане на вода от уреда.
- Когато уредът работи, не го вдигайте от земята, не го накланяйте и не го поставяйте хоризонтално. Това може да доведе до попадане на използваната вода в мотора.

Превключване на режими

Уредът се включва по подразбиране в автоматичен режим, но можете да превключите на ултра режим, режим на всмукване или турбо режим според нуждите.

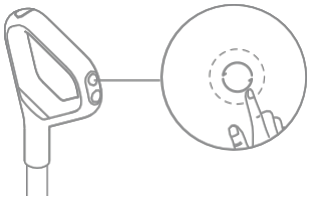

Самопочистване с гореща вода

1. Поставете уреда обратно на основата, докато приключите с почистването. Уверете се, че водата в резервоара за чиста вода е достатъчна за самопочистване.
2. Натиснете кратко бутона за самопочистване „ “ в горната част на дръжката, за да стартирате самопочистването с гореща вода. Превключвайте между режимите на самопочистване според гласовите указания.
3. Моля, изпразнете резервоара за отработена вода, след като самопочистването приключи и режимът на сушене . Натиснете бутона , за да излезете от режима на сушене.

Забележка:

- Функцията за самопочистване може да бъде активирана само когато уредът се зарежда и нивото на батерията е над 15%.
- Не докосвайте четката, горещата вода и нагревателния модул на зарядната станция по време на процеса на самопочистване.

Изпразнете резервоара за отработена вода

Натиснете бутона за освобождаване на резервоара за отработена вода, за да извадите резервоара. Издърпайте капака на резервоара нагоре и излейте отработената вода. Поставете обратно капака и резервоара преди употреба.

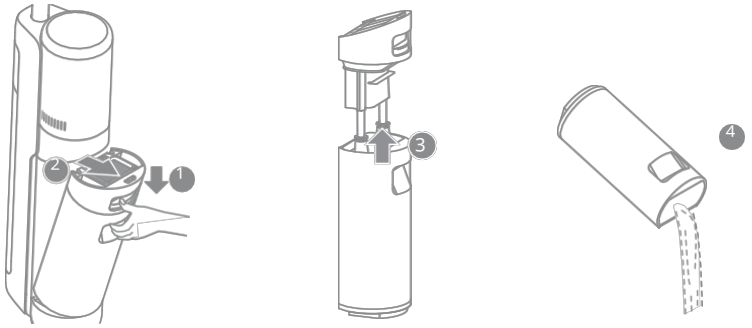

Как да използвате

Режим на сушене

1. Натиснете и задръжте бутона за самопочистване за 3 секунди, за да активирате режим на сушене.
2. Уредът ще се зареди, след като сушенето приключи.

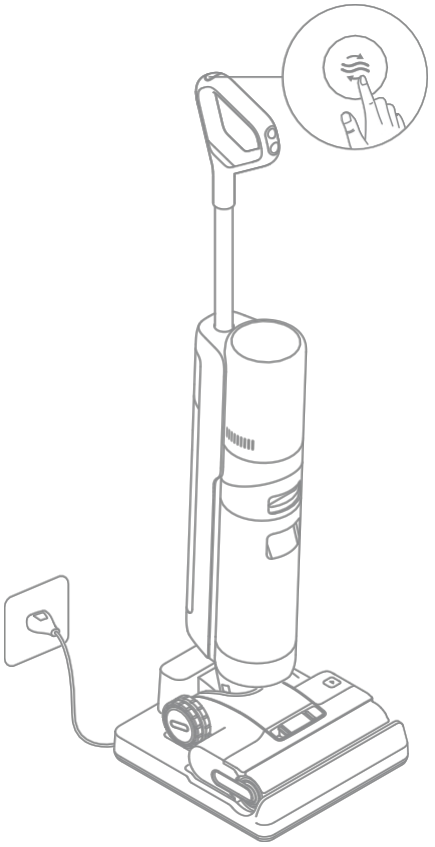

Забележка:

- След приключване на самопочистването незабавно почистете резервоара за отработена вода. Почистете зарядната станция, ако върху нея са останали петна.
- Ако почиствате четката ръчно, моля, я оставете да изсъхне напълно на въздух или я изсушете няколко пъти в режим на сушене, за да се гарантира добър ефект на изсушаване.

Грижи и поддръжка

Съвети:

- Изключете уреда преди поддръжка. Не докосвайте превключвателя за захранване.
- Сменете частите, ако е необходимо. Частите трябва да бъдат заменени с такива, предлагани от производителя или неговия сервизен представител.
- Ако прахосмукачката не се използва за продължителен период от време, я заредете напълно, извадете щепсела от контакта и съхранявайте прахосмукачката в хладно помещение с ниска влажност, далеч от пряка слънчева светлина. За да избегнете прекомерно разреждане на батерията, зареждайте прахосмукачката поне веднъж на всеки 3 месеца.

Почистване на резервоара за отработена вода и филтъра

1. Натиснете бутона за освобождаване на резервоара за отработена вода и издърпайте резервоара навън, за да го извадите.

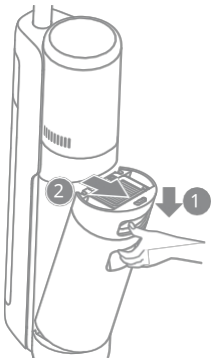

2. Извадете филтъра от капака на резервоара за отработена вода. Изтеглете капака на резервоара нагоре и излейте отработената вода.

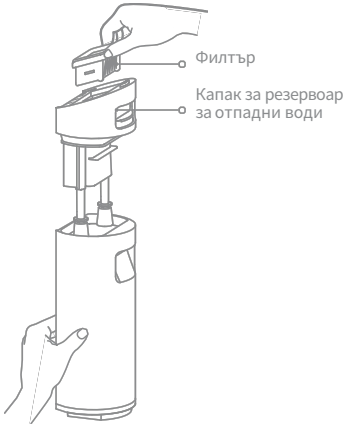

3. Изплакнете резервоара за отработена вода и капака му с вода и почистете вътрешната стена на резервоара с предоставената четка за почистване.



4. Поставете отново филтъра и капака на резервоара за отработена вода. След това поставете отново резервоара за отработена вода, докато чуете щракване.

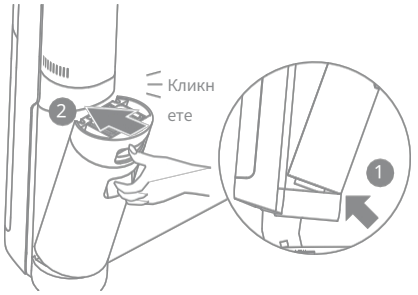

Забележка:

- Ако филтърът е замърсен, изплакнете го с чиста вода и го изсушете напълно преди употреба.
- Препоръчва се филтърът да се сменя на всеки 3 до 6 месеца.

Грижи и поддръжка

Почистване на кошницата за твърди отпадъци

Извадете резервоара за отработена вода и след това повдигнете капака на резервоара. Отделете кошницата на филтъра за твърди отпадъци от капака на резервоара и я почистете.

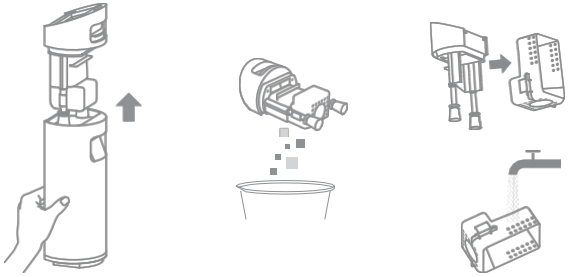

Забележка: Ако нямате нужда от кошницата за твърди отпадъци, можете да я махнете.

Почистване на четката

1. Първо, натиснете бутоните за освобождаване на капака на четката от двете страни, за да махнете капака. Натиснете бутона за освобождаване на четката и дръжката на четката ще изскочи. Изтеглете я, за да извадите четката.

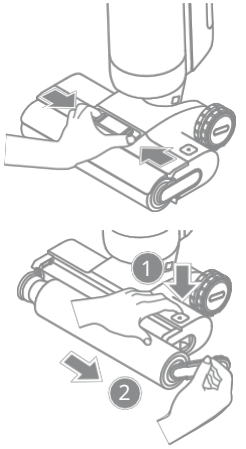

2. Премахнете косата и отпадъците, заклещени по четката, с предоставената четка за почистване. Изплакнете четката

с чиста вода и го изсушете напълно.

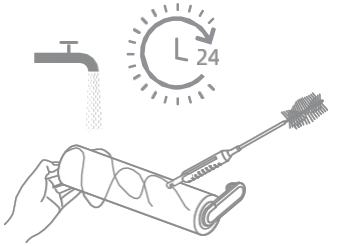

Грижи и поддръжка

3. Избършете входния отвор за всмукване с суха кърпа или влажна салфетка. Не изплаквайте сглобката на четката с вода.

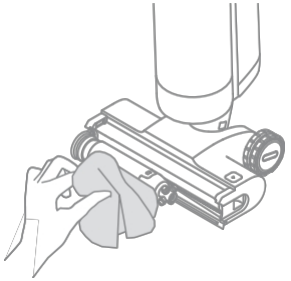

4. Поставете отново ролката на четката и капака на ролката, докато чуете щракване.

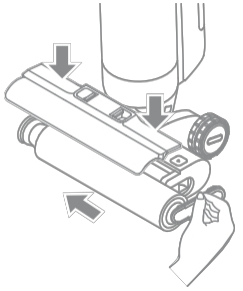

Забележка:

- Почиствайте при необходимост. Препоръчва се редуването на двете предоставени четки.
- Препоръчва се смяната на четката на всеки 3 до 6 месеца.

Почистване на тръбата и сензора за замърсяване

Извадете резервоара за отработена вода и преди употреба внимателно избършете тръбата и сензора за замърсяване с влажна кърпа.

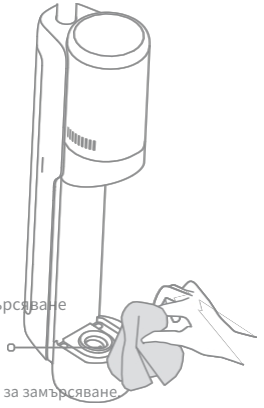

Сензор за замърсяване

Забележка: Не изплаквайте тръбата или сензора за замърсяване.

Отстраняване на неизправности

Ако възникне грешка, уредът ще спре да работи. Моля, вижте следната таблица за отстраняване на неизправности. Ако проблемът продължава, моля, свържете се с обслужването на клиенти.

Грешка	Възможна причина	Решение
Уредът не работи	Уредът е с изтощена батерия или нивото на заряд на батерията е ниско	Заредете батерията напълно преди употреба
	Уредът е в изправено положение	Наклонете уреда назад
	Задействан режим за защита от прегряване поради запушване	Отстранете запушването и изчакайте, докато температурата се нормализира
	Резервоарът за отпадни води е пълен	Изпразнете резервоара за отпадни води
	Частите не са монтирани правилно	Уверете се, че всички части са на мястото си
Уредът се зарежда бавно	Температурата на батерията е твърде ниска или твърде висока	Изчакайте, докато температурата на батерията се нормализира
Силата на всмукване на уреда е слаба	Филтърът е запушен	Почистете филтъра
	Входът за всмукване или тръбата са запушени от чужд предмет	Почистете тръбата и входа за всмукване
Моторът издава странен шум	В резервоара за отпадни води има прекалено много отпадни води	Изпразнете резервоара за отпадни води
	Входът за всмукване е запушен	Отстранете запушването в всмукателния отвор
Индикаторът за концентрация на прах свети в червено	Сензорът за замърсяване се нуждае от почистване	Сензорът за замърсяване се намира в тръбата. Следвайте инструкциите за почистване на тръбата
	Концентрацията на почистващия разтвор е твърде висока	Разредете почистващия разтвор с вода в препоръчаното съотношение
	Почистващ разтвор на трета страна е причинил образуването на голямо количество пяна	Използвайте само официално одобрен почистващ разтвор
Екранът не се осветява по време на зареждане	Кабелът на зарядната станция не е включен в електрическата контактна кутия	Уверете се, че кабелът на зарядната станция е включен
	Уредът не е поставен правилно върху зарядната станция	Уверете се, че уредът е поставен правилно върху зарядната станция

Отстраняване на проблеми

От уреда не изтича вода	Резервоарът за чиста вода не е правилно поставен на мястото си или водата в него е недостатъчна	Поставете отново или напълнете резервоара за чиста вода
	Необходими са 30 секунди, за да се навлажни четката	Включете уреда и проверете отново след 30 секунди
От отвора изтича вода	Сблъсък или рязко дърпане води до попадане на вода в мотора; Повдигнете уреда от земята, наклонете го или го положете хоризонтално	При употреба движете уреда леко напред-назад и притискайте четката към пода
	Филтърът не е напълно сух след почистване	Изсушете филтъра напълно преди употреба
Самопочистването не работи	Възможно е четката да е заседнала от големи отпадъци	Свалете капака на четката, за да проверите и почистите четката
	Уредът не е поставен правилно върху зарядната станция	Уверете се, че уредът се зарежда, преди да стартирате самопочистването
	Самопочистването не може да бъде активирано, ако нивото на батерията е по-ниско от 15%	Функцията за самопочистване може да бъде активирана само когато уредът се зарежда и нивото на батерията е над 15%
	Резервоарът за отпадни води не е поставен на мястото си или е пълен	Поставете отново резервоара за отпадни води на мястото му или го изпразнете
	Резервоарът за чиста вода не е поставен на мястото си или водата в него е недостатъчна	Поставете отново или напълнете резервоара за чиста вода
Слаба ефективност на сушенето или странен шум по време на сушенето	Въздушният изход и вход на зарядната станция може да са запушени	Проверете и отстранете запушването на изхода и входа за въздух

За допълнителна помощ, свържете се с нас hasupport.us@dreame.tech Тел.: +1 (866) 977-5177

Съобщения за грешки и решения

EN

Ако уредът не работи правилно, на екрана ще се появи съобщение за грешка. Моля, вижте таблицата за отстраняване на неизправности, за да намерите решение.

Икона за грешка	Възможна причина	Решение
	Недостатъчно количество вода в резервоара за чиста вода	Напълнете резервоара за чиста вода
	Резервоарът за отпадни води е пълен	Изпразнете резервоара за отпадни води
	Валчето на четката е заседнало	Почистете четката с предоставената четка за почистване
	Запушена тръба	Проверете дали филтърът е запушен. Като алтернатива, почистете тръбата и сензора за замърсяване
	Валчето с четката и тръбата са замърсени	Поставете уреда обратно на основата за самопочистване

Код на грешка	Възможна причина	Решение
E1-E7	Грешка	Рестартирайте уреда за отстраняване на проблема. Ако проблемът продължава, моля, свържете се с обслужването на клиенти
H1-H6		
H7	Прегряване на батерията	Изчакайте, докато температурата на акумулатора се нормализира

Технически характеристики

Прахосмукачка за мокро и сухо почистване			
Модел	HHR27C	Време за зареждане	Приблизително 4 часа (включително сушене)
		Време за изсушаване	Приблизително 30 минути
Номинално напрежение	21,6 V ⎓	Напрежение на зареждане	27 V⎓
Номинална мощност	300 W	Капацитет на резервоара за отработена вода	16,9 fl oz
		Капацитет на резервоара за чиста вода	30,4 fl oz
Зарядна станция			
Модел	HCBC		
Номинално входно напрежение	120 V ~ 60 Hz 0,8 A (при зареждане) 235 W*	Номинална мощност	27 V⎓ 1,68 A

*Номиналната входна мощност на зарядната станция се измерва, когато функциите за сушене и зареждане са включени едновременно.

- Литиево-йонният акумулатор съдържа вещества, които са опасни за околната среда. Преди да изхвърлите уреда, моля, първо извадете акумулатора, след което го изхвърлете или рециклирайте в съответствие с местните закони и разпоредби на страната или региона, в който се използва.
- Уредът трябва да бъде изключен от електрозахранването при изваждане на батерията. Дръжте батериите далеч от достъпа на деца. Никога не слагайте батериите в устата. При поглъщане се свържете с Вашия лекар или местния център за контрол на отравяния.
- При неправилна употреба никога не докосвайте батерията, от която може да изтече течност. При случаен контакт изплакнете с вода. Ако течността попадне в очите, незабавно потърсете медицинска помощ. Течността, изтекла от батерията, може да причини дразнене или изгаряния.

Информация за безопасността

ВАЖНИ МЕРКИ ЗА БЕЗОПАСНОСТ

Използването на електрически уред изисква определени предпазни мерки:
ПРОЧЕТЕТЕ ВСИЧКИ ИНСТРУКЦИИ, ПРЕДИ ДА ЗАПОЧНЕТЕ ДА ИЗПОЛЗВАТЕ (ТОЗИ УРЕД).
Неспазването на предупрежденията и инструкциите може да доведе до токов удар, пожар и/или сериозни наранявания.

СЪХРАНЯВАЙТЕ ТЕЗИ ИНСТРУКЦИИ

Само за домашна употреба

ПРЕДУПРЕЖДЕНИЕ

За да намалите риска от пожар, токов удар или нараняване:

- Не използвайте на открито или върху влажни повърхности по време на зареждане.
- Не позволявайте на деца да си играят с уреда. Необходимо е да се обръща специално внимание, когато уредът се използва от деца или в близост до тях.
- Използвайте само в съответствие с настоящата инструкция и с аксесоарите, препоръчани от производителя.
- Не използвайте уреда, ако кабелът или щепселът са повредени. Занесете уреда в сервиз, ако не работи правилно, ако е паднал, повреден, оставен на открито или потопен във вода.
- Не дърпайте, не повдигайте и не влачете уреда за кабела. Не използвайте кабела като дръжка, не го заклещвайте в прага на вратата и не го притискайте към остри ръбове или ъгли. Не преобръщайте уреда върху кабела. Дръжте кабела далеч от горещи повърхности.
- Не изключвайте уреда, като дърпате кабела. Вместо това издърпайте щепсела.
- Не докосвайте зарядната станция, включително контакта на зарядната станция и клемите на зарядната станция, с мокри ръце.
- Не поставяйте никакви предмети в отворите. Не използвайте уреда, когато някой от отворите е запушен. Уверете се, че прах, мъх, коса или други материали не намаляват въздушния поток.
- Дръжте косата, широките дрехи, пръстите и всички части на тялото далеч от отворите и подвижните части.
- Бъдете внимателни при почистване на стълби.
- Не почиствайте запалими или горими течности, като бензин, и не използвайте уреда на места, където може да има такива течности.
- Не почиствайте с прахосмукачка горящи или пушещи материали, като цигари, кибритени клечки или гореща пепел.
- За да намалите риска от пожар, не използвайте горими или запалими течности за почистване на подове.
- Не използвайте уреда, ако торбичката за прах или филтърът не са поставени на мястото си.
- Предотвратете случайно включване. Уверете се, че превключвателят е в положение „изключено“, преди да вдигнете или преместите уреда. Пренасянето на уреда, докато държите пръст върху превключвателя, или включването на уред, чийто превключвател е в положение „включено“, може да доведе до инцидент.